Anleitung für TE0250, TE0270, TE0271, TE0273

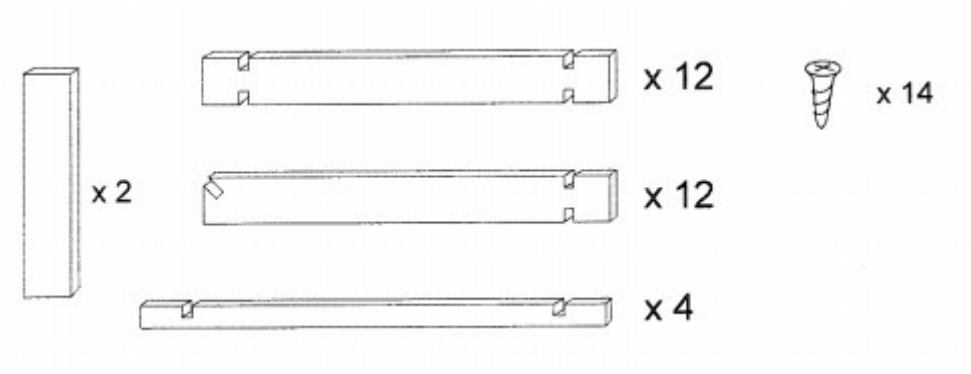

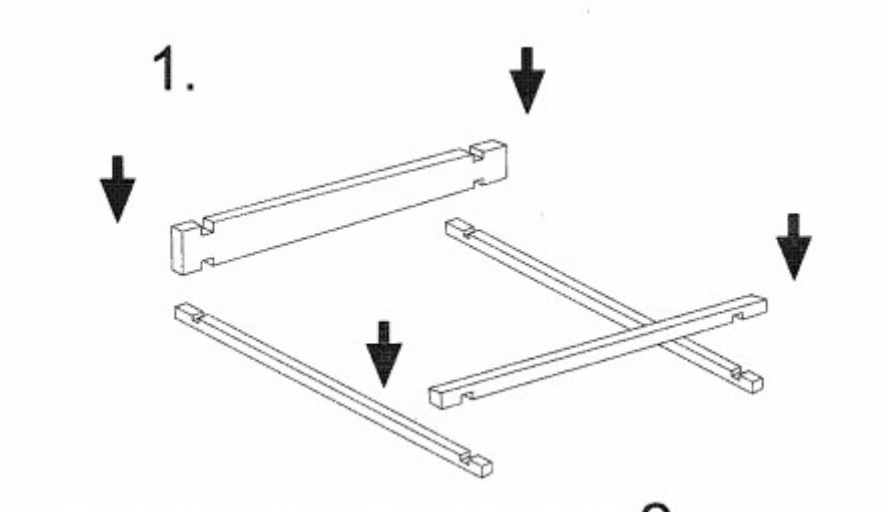

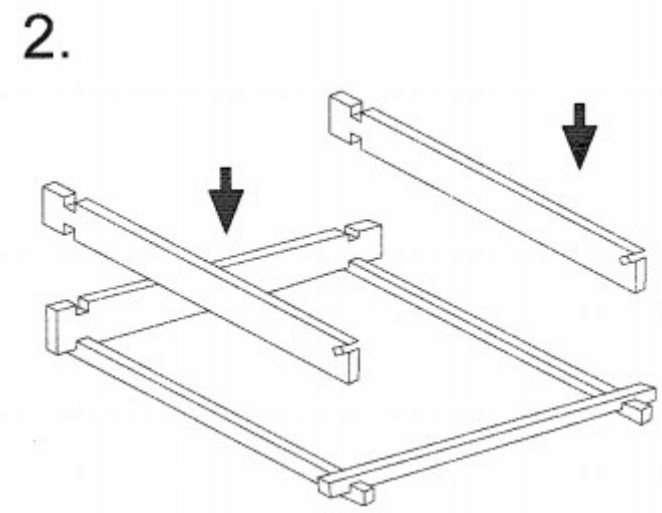

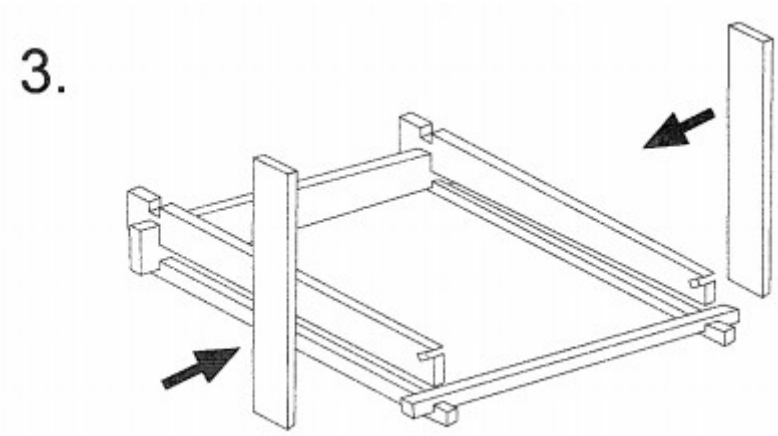

4.

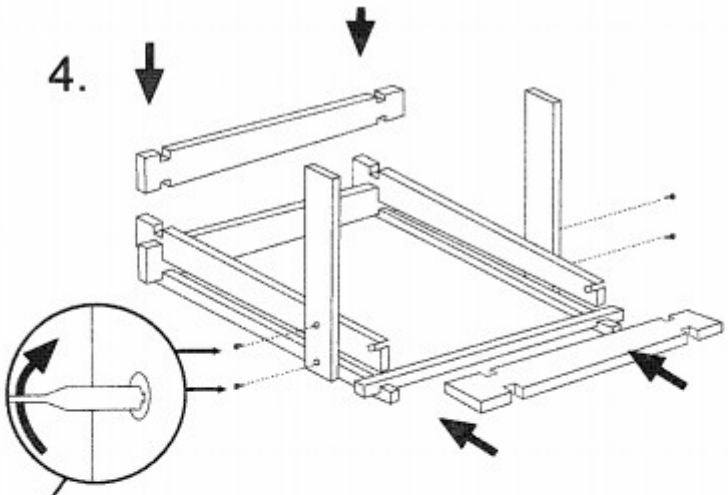

Nutzten Sie die Latten für vorne als Abstandshalter.

5.

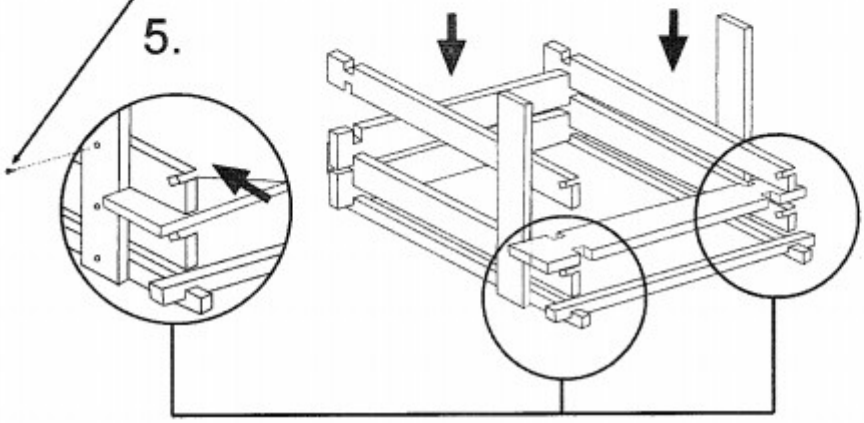

6.

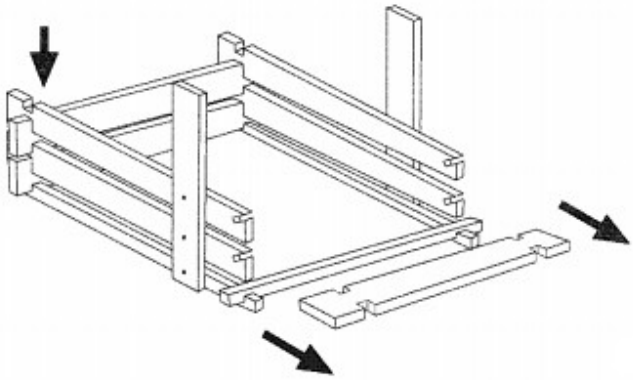

7. Wiederholen Sie die Schritte 4, 5 und 6, bis der Komposter vollständig zusammengebaut ist
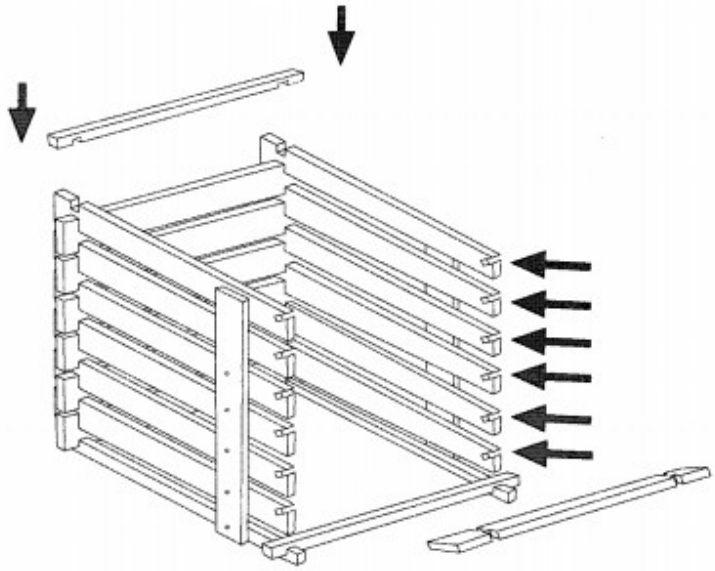
8.